NOVA
SISTEMAS CONSTRUTIVOS

VISITA PRÉVIA

CLIENTE	OBRA	PROPOSTA Nº	DATA
ALIMONTE	PARAISO	NSC339-24	12/10/24

INFORMAÇÕES GERAIS

COTA DE SAÍDA :	Piso acabado. ≅ 8/10/25	Engenheiro:	RONAN	TELEFONE:	(11) 94347-0290
INICIO FORNECIMENTO:	20/01/2024	MESTRE:	Marcelo	TELEFONE:	(11) 9.7709-2584
RESTRIÇÃO DE ENTREGA:	SIM.	Estagiario:		TELEFONE:	

PILAR, GASTALHOS E GRADES

Grade - Pont + 1/2 pont		Grade - Somente 1/2 pont		Gastalhos		MOSCA NA SAÍDA	
PINTADO	X	PINTADO		PINTADO		FOLGA DE 2CM	
COR: Azul - Escuro.		COR:		COR: VERMELHO			

Detalhe de gastalho

Planta Baixa

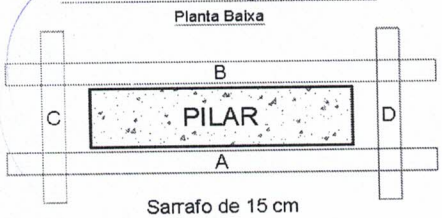

→ Ok

Sarrafo de 15 cm
PINTADO DE VERMELHO

OBS: SERÁ FORNECIDO SARRAFOS COM 15 X 2.3 X 300.

DETALHE GRADES

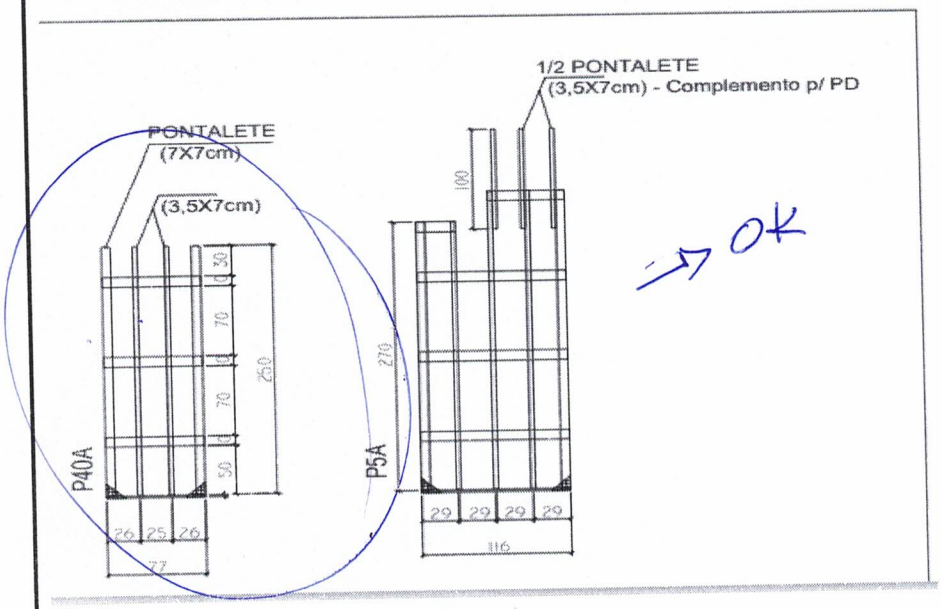

→ OK

DETALHE SAÍDA DOS PILARES

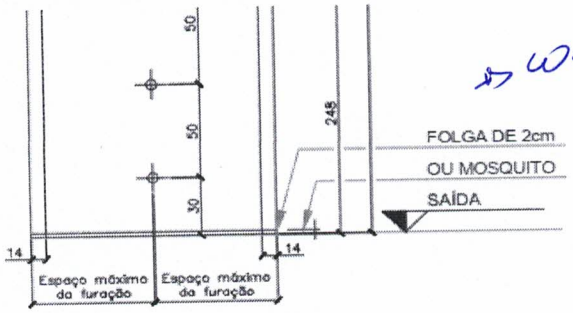

→ COM MOSCA.

FAVOR VISTAR OU RUBRICAR TODAS AS PAGINAS

CONTINUA

CONTINUAÇÃO - PILAR, GASTALHOS, GRADES E TRAVAMENTO

PILAR MORRE NA VIGA	X
PINTADO	
COR: AZUL	

DETALHE - PILAR MORRE NA VIGA

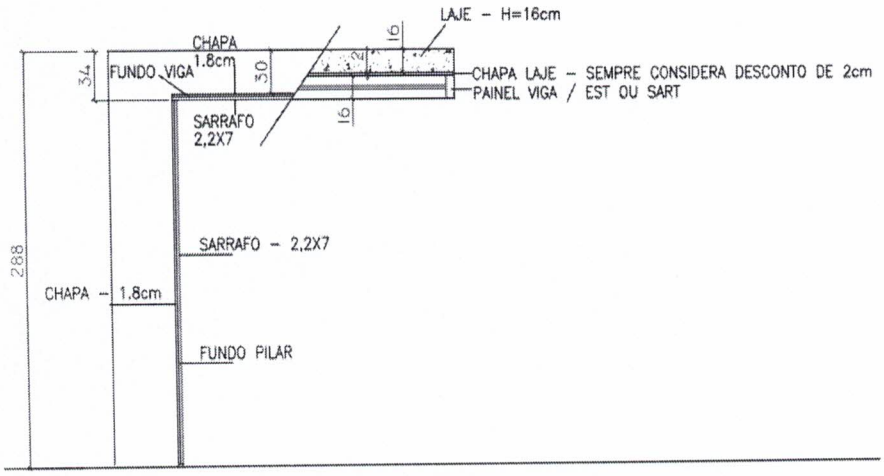

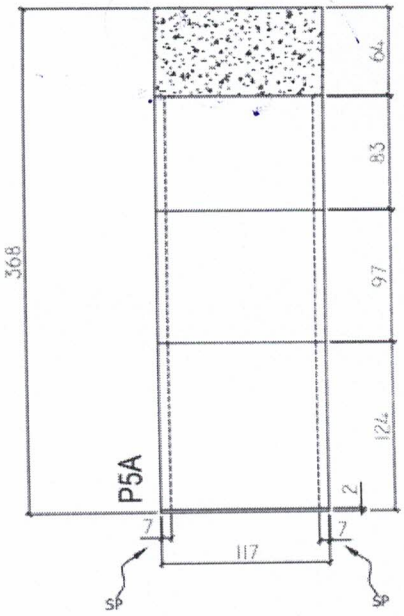

DETALHE TRAVAMENTO PILARES

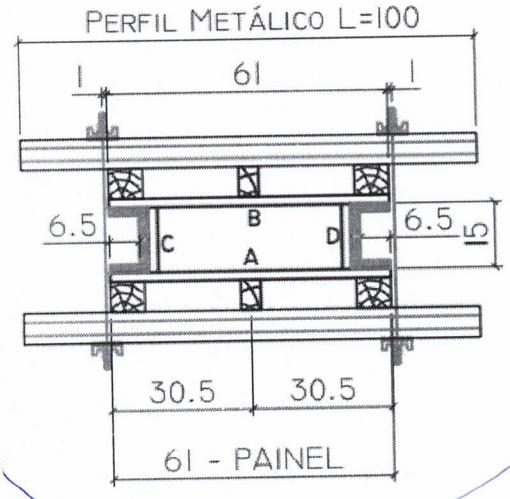

OK

VIGAS

PAINEIS ESTRUTURADOS	SARRAFO DE PRESSÃO	CHEGADA c/ SARRAFO	TRANSPASSE NA VIGA
PINTADO	PINTADO		
COR: AZUL	COR:		

MOSCA CHEGADA DO FUNDO.

DETALHE DE ESTRUTURAÇÃO DAS VIGAS

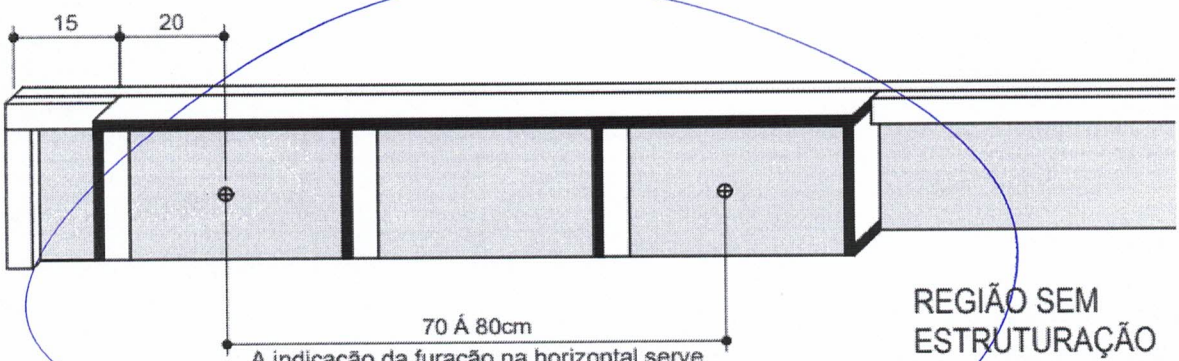

DETALHE MONTAGEM E TRAVAMENTO DE VIGAS

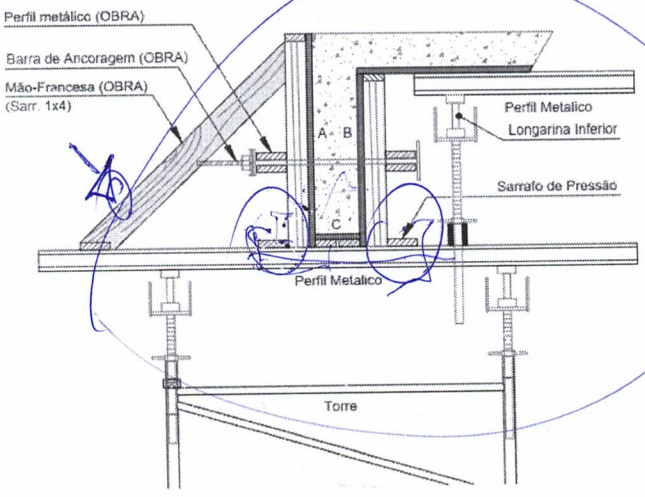

DETALHE E CORTE VIGA COM TRANSPASSE

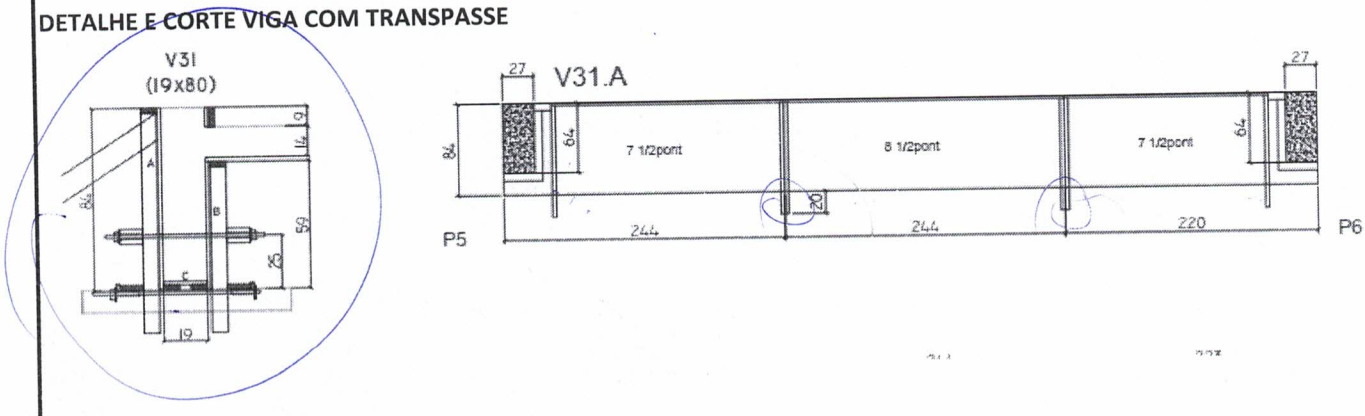

VIGAS

VISÃO GERAL MONTAGEM DE VIGAS

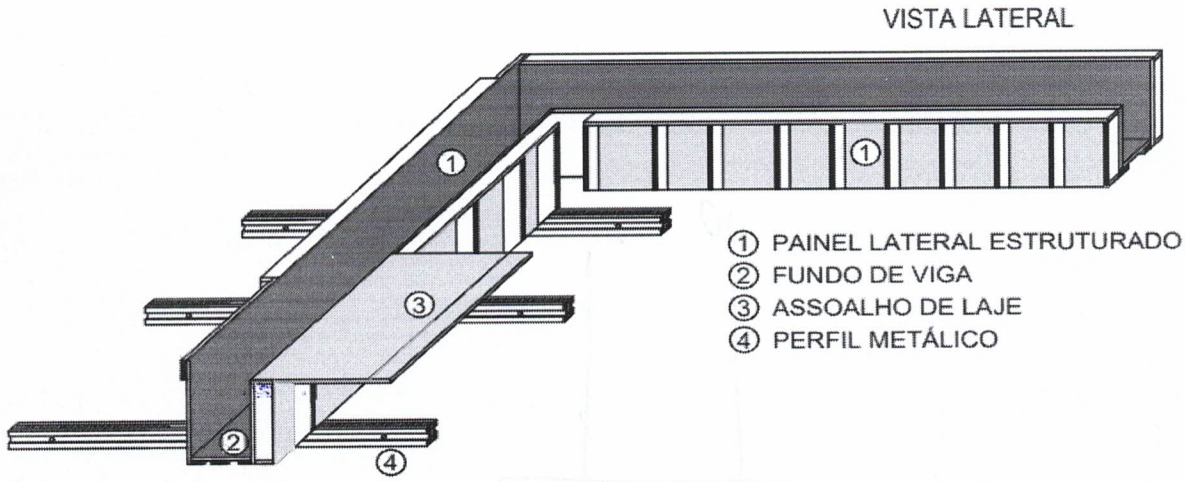

VIGAS COM ESTRUTURAÇÃO SARRAFEADAS PARA GARFOS DE MADEIRA.

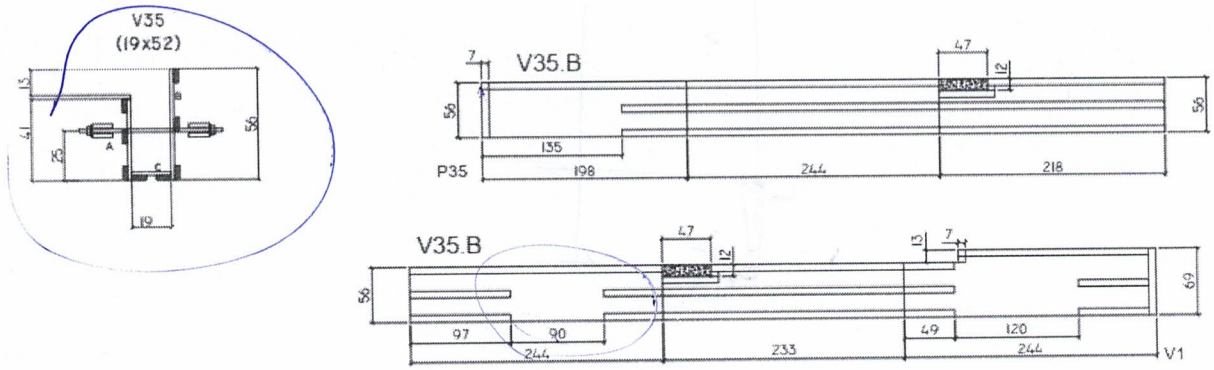

FUNDOS DE VIGA

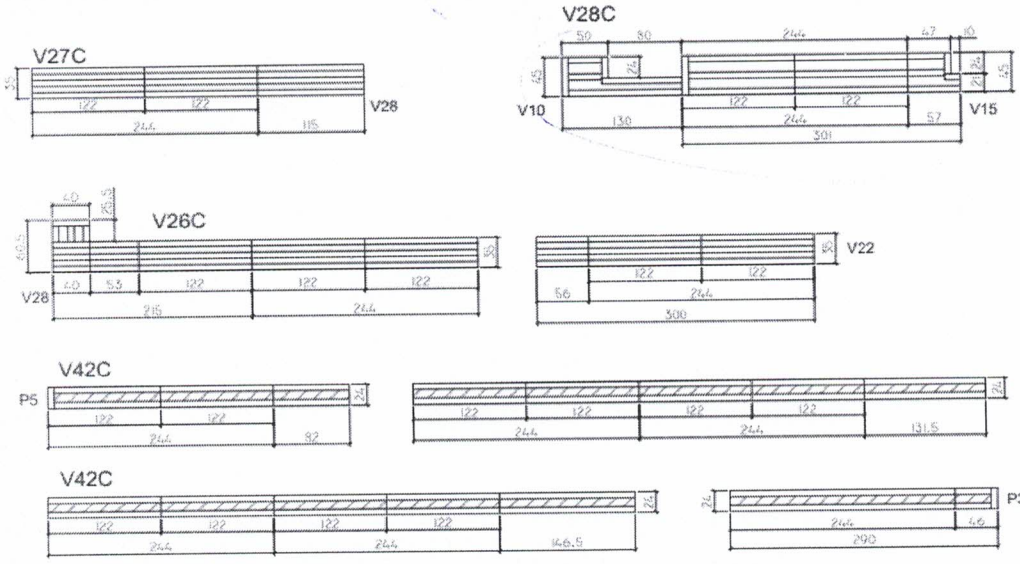

NOVA
SISTEMAS CONSTRUTIVOS

GARFOS

VIGAS DE BORDA	VIGAS INTERNAS	GUARDA CORPO	FURADO - P/ AGULHA
PINTADO	PINTADO	PINTADO	MOLA - CUNHA
COR:	COR:	COR:	

MODELO DE GARFO COM COMPLEMENTO

TIPO 1

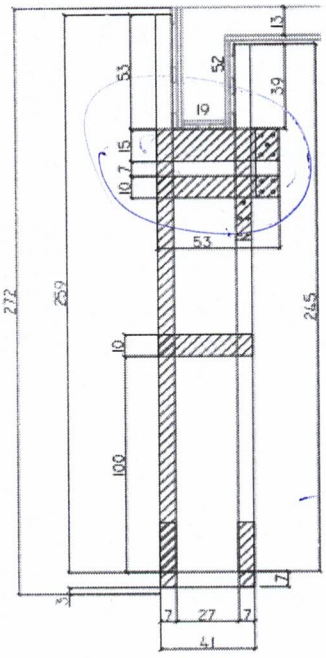

TIPO 1A

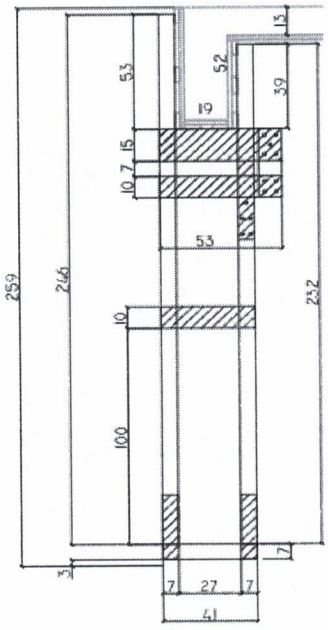

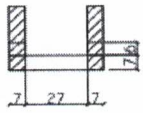

COMPL. 13cm (PREGAR NO 4ºPV)

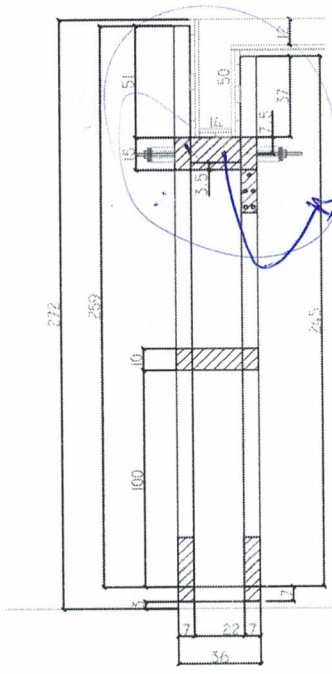

com freio no furado

GARFO COM GUARDA CORPO

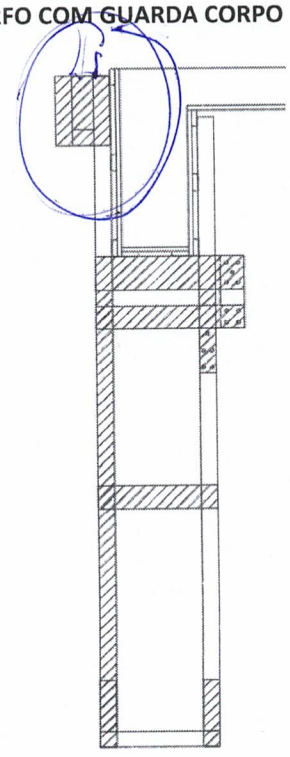

OK

FAVOR VISTAR OU RUBRICAR TODAS AS PAGINAS

NOVA
SISTEMAS CONSTRUTIVOS

LAJES

FOLGA DE 0,5c		Sist. 122-60,5-20		Outra paginação	

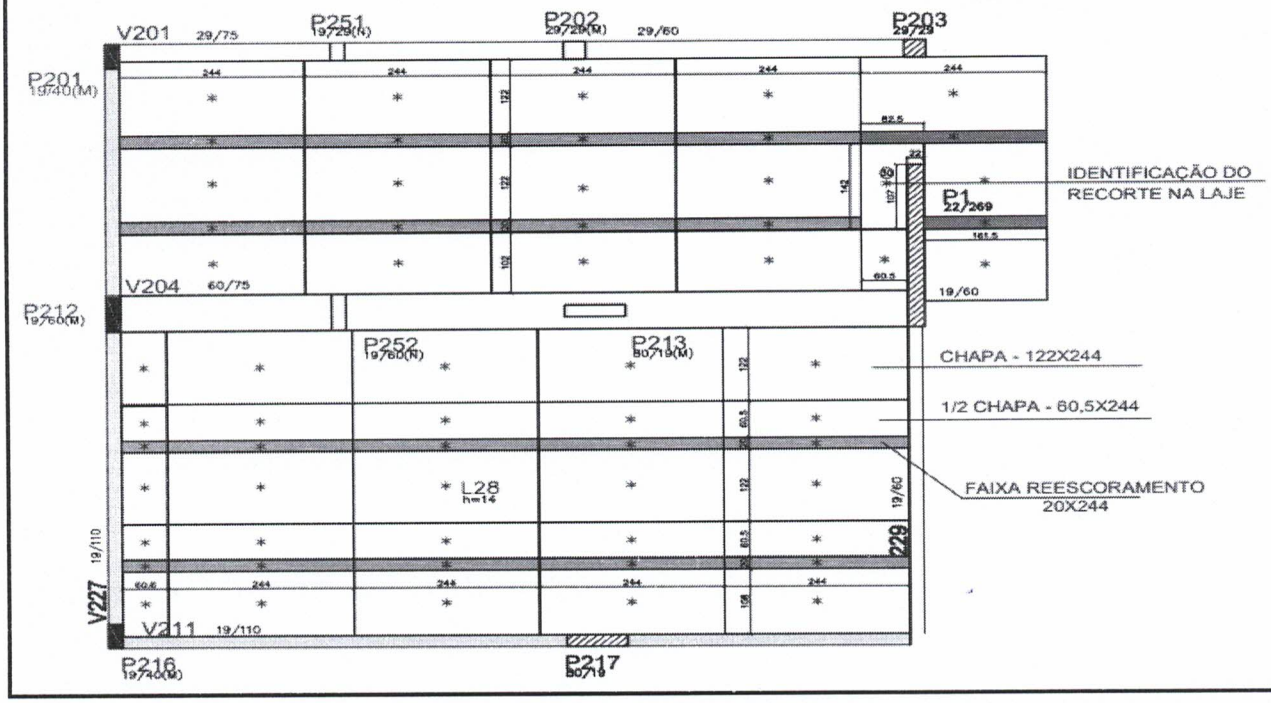

CONSIDERAÇÕES E OBSERVAÇÕES EXTRAS.

VERIFICAR INFORMAÇÕES SOBRE ABAS - SE SÃO INVERTIDAS OU RETAS E DAR MELHOR SOLUÇÃO - SE INVERTIDAS O FUNDO IRÁ SARRAFEADO E SE FOR RETA VERIFICAR A NECESSIDADE DE ENVIAR O "BANQUINHO".

[illegible]
' [illegible]

VISTO

ENGº

Visto:

EMP.

Visto: Marcelo Nogueira

FAVOR VISTAR OU RUBRICAR TODAS AS PAGINAS

CONTATOS ÚTEIS

Produção e Expedição: Felipe - (19)9-98160-3361 - producao@novasc.com.br
Projetos: Jéssica - (19) 9-9942-0507 - engenharia@novasc.com.br
Financeiro: Marcela - (11) 9-3490-9211 - marcela@novasc.com.br
Comercial: Vinicius - (11) 9-9534-4747 - vinicius@novasc.com.br

ENVIAR PROJETOS DEFINITIVOS E ATUALIZAÇÕES PARA: engenharia@novasc.com.br / otavio@novasc.com.br